F.I.M. NOLEGGI

KOMATSU PC 55

Working ranges

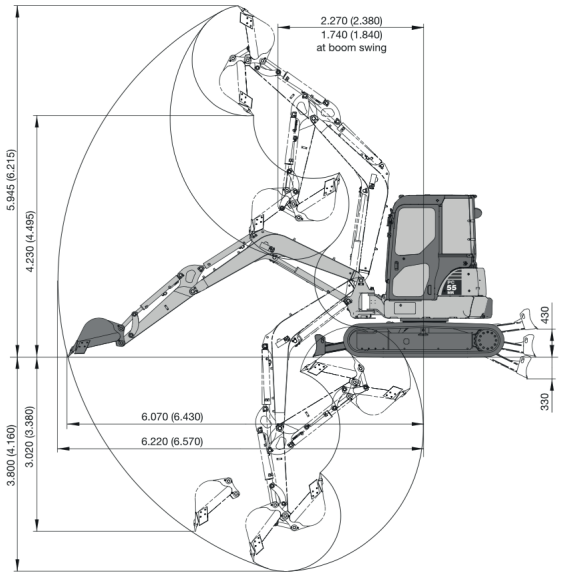

Dimensions

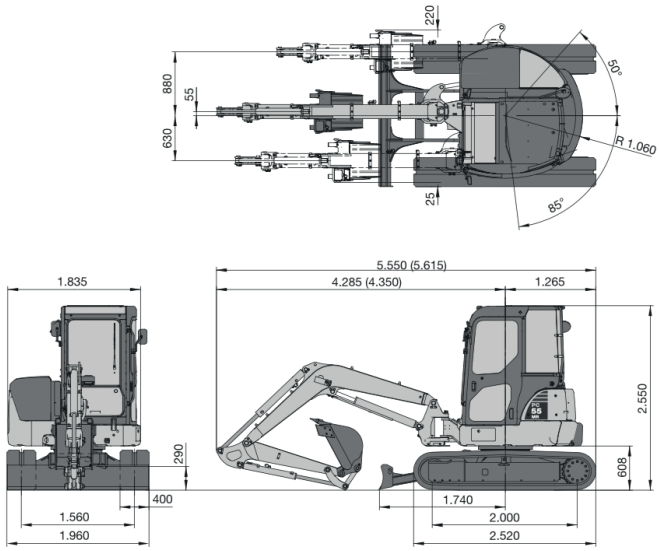

Specifications

MOTORE

Motore di nuova generazione sviluppato per rispettare le norme più severe sulla riduzione delle emissioni.

Modello..... Komatsu 4D88E-6
Tipo ..... motore diesel 4 tempi a basse emissioni
Cilindrata .....2.189 cm³
Alesaggio × corsa.....88 × 90 mm
N° cilindri 4
Potenza motore
ad un regime di ..... 2.400 rpm
ISO 14396 .....29,5 kW / 39,6 HP
ISO 9249 (potenza netta) .....28,5 kW / 38,2 HP
Coppia max./regime .....137 Nm/1.440 rpm
Raffreddamento..... a liquido
Filtro aria..... secco
Avviamento.....elettrico con sistema di preriscaldamento dell'aria per avviamenti a freddo

PESO OPERATIVO

Massa in ordine di lavoro con benna standard, pieno di carburante, +75 kg operatore (ISO 6016).

Massa operativa con cabina e cingoli in gomma.....5.280 kg
Massa operativa con cabina e cingoli in acciaio.....5.350 kg